TOPAS® *autorizovaný servis průmyslových armatur, pojistných a redukčních ventilů*
Zdeněk Topinka - TOPAS, *Štítného 1274, 280 02, Kolín 5*
IČO: 42756740 DIČ: CZ5704071318
www.armatury-topas.cz **email: topas@armatury-topas.cz**
tel: 321 721 302
fax: 321 721 302
mob: 602 462 677

Klapka zpětná L 10 117- 516; L 10 117- 016

Použití
Samočinný orgán zamezující zpětnému proudění pracovního média. Klapky v provední -516 jsou určeny pro vodu, vodní páru a jiné neagresivní kapaliny a plyny. Klapky v provední -016 jsou určeny pro agresivní kapaliny, páry a plyny s ohledem na druh, teplotu a koncentraci. Maximální provozní tlaky při teplotě média:

Teplota [°C]	-516	-016
	Tlak [MPa]	
200	1,60	1,60
300	1,24	1,30
400	0,94	1,00

Zpětná klapka není armaturou uzavírací. Vyžaduje-li se těsnost, je nutno do potrubí zařadit i armaturu uzavírací.

Technický popis
Zpětná klapka do DN 250 má nezúžený průtok a talíř klapky k rameni přišroubován. Od DN 300 má klapka průtok zúžený a rameno s talířkem je odlitek z jednoho kusu.

Připojovací a stavební rozměry
Stavební délky podle: ČSN 13 3044 řada 1,
ČSN 13 3044 řada 2
(DIN 3202/F6).
Připojovací rozměry přírub podle ČSN 13 1060.
Těsnící plochy přírub podle ČSN 13 1061.

Materiál

	-516	-016
Těleso, víko, talíř klapky	uhlíková ocel (42 2643)	korozivzdorná ocel (42 2942.4)
Čepy klapky	korozivzdorná ocel (tř. 17)	
Těsnící plochy	návar (13 Cr)	zákl. materiál

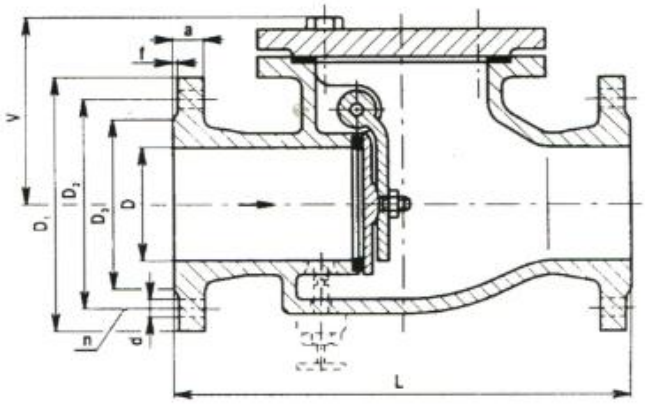

Zkoušení
Zpětná klapka je zkoušena podle ČSN 13 3060, část 2.

Montáž
Klapku lze montovat do vodorovného nebo i svislého potrubí se stoupajícím směrem proudění média. Směr proudění musí souhlasit se šipkou na tělese.

Ovládání
Samočinné, tlakem pracovního média na talíř, který uzavřením zabraňuje zpětnému proudění.

Modifikace
L 10 - základní
L 11 - s pákou a závažím
L 16 - s obtokem
L 17 - s pákou a závažím a obtokem

Poznámka
Zpětné klapky v provedení -016 se dodávají jen ve světlostech DN 40 až DN 200 se stavebními délkami L řada 1.

DN	D	L řada 1	L řada 2	V	D_1	D_2	D_3	a	f	n	d	kg
40	40	200	180	105	150	110	88	18	3	4	18	12
50	50	230	200	110	165	125	102	18	3	4	18	15
65	70	290	240	140	185	145	122	18	3	4	18	20
80	80	310	260	145	200	160	133	20	3	8	18	24
100	100	350	300	160	220	180	158	20	3	8	18	35
125	125	400	350	180	250	210	184	22	3	8	18	48
150	150	460	400	195	285	240	212	22	3	8	22	62
200	200	500	500	245	340	295	268	24	3	12	22	103
250	250	600	600	285	405	355	320	26	3	12	26	164
300	300	700	-	337	460	410	370	28	4	12	26	210
350	350	800	-	385	520	470	430	30	4	16	26	295
400	400	900	-	435	580	525	482	32	4	16	30	400
500	500	1100	-	500	715	650	585	36	4	20	33	540
600	600	1300	-	785	840	770	685	40	5	20	36	1050